GREEN LIFE

〈取扱説明書〉屋根付きストーブガード　YSG-N

このたびは、当社製品をお買い上げいただき、誠にありがとうございました。正しくお使いいただくためにこの取扱説明書をよくお読みになり内容を理解された上でご使用くださいますようお願いいたします。

部品内容をご確認のうえ、正しく設置してください。なお、お読みになった後も取扱説明書は、大切に保管してください。

部品内容

●組立ての際は、⊕ドライバーをご用意ください。
●組立ての際は、必ず手袋を着用してください。

①フロントパネル‥‥1	②サイドパネル‥‥2	③リアパネル‥‥1	④上パネル…1	⑤固定金具 … 2	⑥取付ねじ … 4	⑦平座金 … 8	⑧蝶ナット … 4	⑨滑り止めシール … 1
	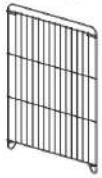			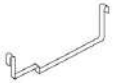				

1 フロントパネル・サイドパネルの取付け

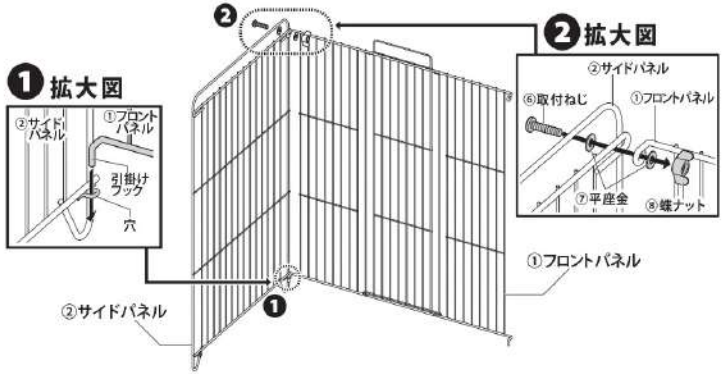

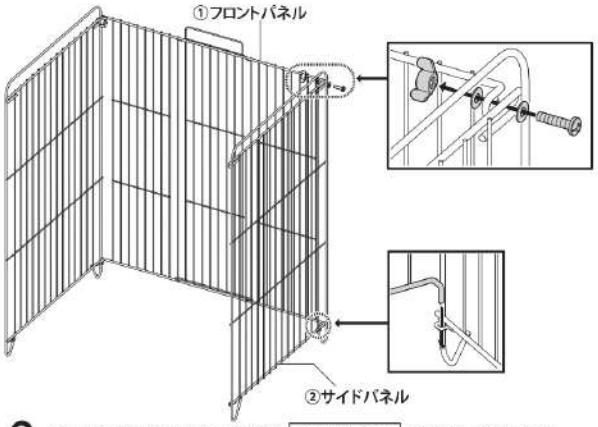

❶ ①フロントパネル の下部にある引掛けフックを ②サイドパネル 下部にある穴に差し込んでください。

❷ ①フロントパネル と ②サイドパネル の穴と穴を合わせて、⑥取付ねじ 、⑦平座金 、⑧蝶ナット で固定してください。

❸ ❶、❷と同様の手順で、反対側の ②サイドパネル も固定してください。

2 サイドパネル・リアパネル・上パネルの取付け

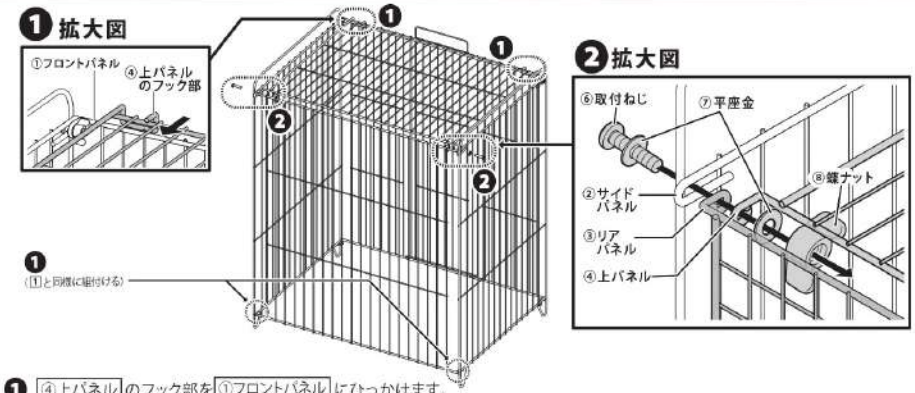

❶ ④上パネル のフック部を ①フロントパネル にひっかけます。
④上パネル を押さえたまま、1 の❶と同様に ①フロントパネル の下部にある引掛けフックを ③リアパネル 下部にある穴に差し込んでください。

❷ ②サイドパネル と ③リアパネル ④上パネル の上部にある輪を合わせて ⑥取付ねじ 、⑦平座金 、⑧蝶ナット で固定してください。

3 固定金具の取付け

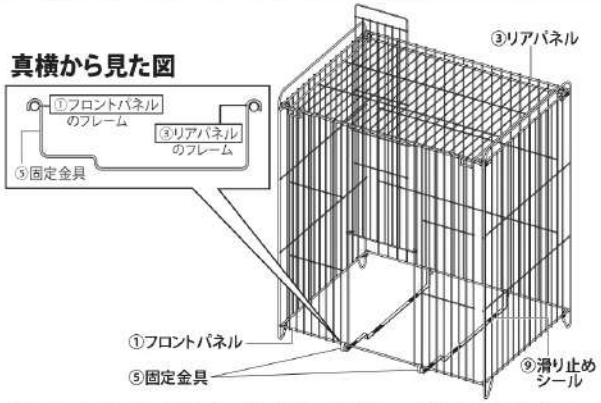

①フロントパネル と ③リアパネル に ⑤固定金具 を図のように取り付けて完成です。

⚠ ストーブを操作中にストーブが動いてしまうときは、付属の ⑨滑り止めシール を適当な長さに切り、⑤固定金具 に貼り付けてご使用ください。

使用上の禁止事項

安全のために必ずお守りください。

安全の為に

●ストーブは必ず固定金具の上に載せてください。

●ドアを開ける際は、やや手前に引きながら持ち上げ、ストーブを操作する際は、必ずドアを片手で押えてください。
※ドアの動きがやや固い場合がありますが製品に問題はありません。

⚠警告

この表示を無視して誤った取扱いをした場合、使用者が死亡又は重傷を負う可能性が想定される内容を示しています。

ガードに洗濯ものなどをかけないでください。異常燃焼や火災の原因になります。

ガードの上に上がったり、物を載せたりしないでください。やけどをしたり、ガードが変形したり、器具が倒れたりするおそれがあります。

ストーブの火がついたままでガード部を押したり、引っ張ったりして移動させないでください。転倒すると火災の原因になります。

ガードにつかまったり、縁材と縁材の隙間や、ガードと本体の間に指、手、足などをいれないでください。やけどをするおそれがあります。

⚠注意

この表示を無視して誤った取扱いをした場合、使用者が傷害を負う危険が想定される、又は物的損害のみの発生が想定される内容を示しています。

⚠**本製品は暖房機に直接触れることによる事故を防止するものです。**すきまから手や指を入れないでください。
⚠本製品は反射型ストーブ専用です。反射型ストーブ以外には使用しないでください。
⚠ストーブはストーブガードの後方に設置してください。
⚠ストーブの設置位置によってはストーブガードの一部が高温になる場合があります。その場合はストーブの設置位置を変更してください。
⚠お子様が予期しない行動をとり、けがや事故の原因となることがありますので、お子様の行動に十分注意を払い、かつ目の届く場所で使用してください。

本体外寸法	(約)W68×D52×H84cm
取付可能寸法(最大)	反射型ストーブ(本体部)(約)W52×D33×H71cmまで
材質	スチール
仕上げ	焼付塗装

ご不明点がございましたら、QRコードよりWebサイトへお問合せ。もしくはお客様の情報を、ご指摘ください。後日改めまして最適のご提案となります。

製品改良のため、仕様・外観は予告なしに変更することがありますので、ご了承ください。
●ご購入ありがとうございました。「グリーンライフ」お客様サービス係までご連絡ください。

お客様サービス係 受付時間 0120-717152
(月曜日～土曜日 9:00～17:00(土・日・祝日・弊社定休日は除く))

株式会社 グリーンライフ
本社 新潟県三条市東新田町3-7-68
〒955-0852 TEL(0256)36-4001(代)
FAX(0256)36-4050
E-mail: niigata@greenlife-web.co.jp
URL: https://www.greenlife-web.co.jp

YSG-N