GREEN LIFE

〈組立説明書〉 キャスター付オーバルコンロ OVC-34C

このたびは、当社製品をお買い上げいただき、誠にありがとうございました。
正しくお使いいただくためにこの組立説明書をよくお読みになり内容を理解された上でご使用くださいますようお願いいたします。

部品内容をご確認のうえ、正しく設置してください。なお、お読みになった後も組立説明書は、大切に保管してください。
⊕ドライバーをご用意ください。

部品内容

●組立ての際は、必ず手袋を着用してください。
●組立ての際は、広く平らな場所で組み立ててください。

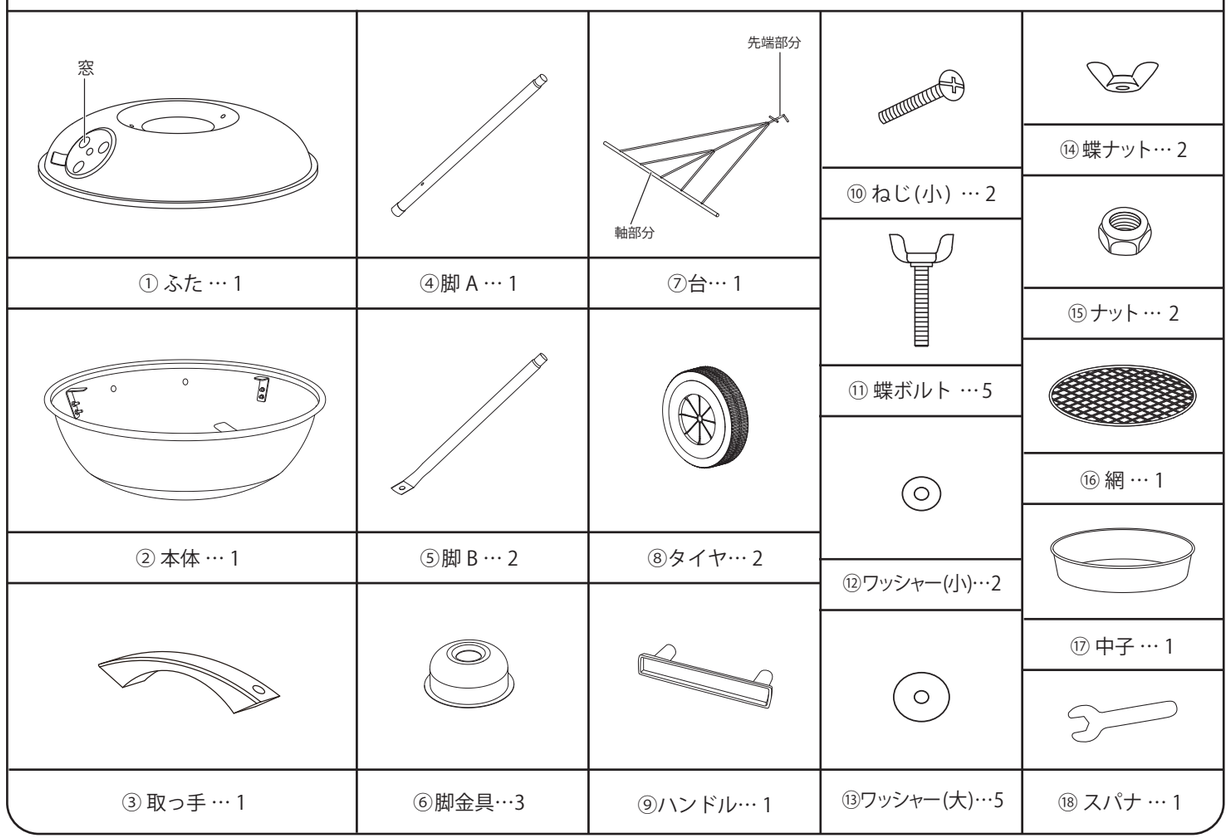

① ふた … 1	④脚 A … 1	⑦台… 1	⑩ ねじ(小) … 2	⑭ 蝶ナット… 2
② 本体 … 1	⑤脚 B … 2	⑧タイヤ… 2	⑪ 蝶ボルト …5	⑮ナット … 2
③ 取っ手 … 1	⑥脚金具…3	⑨ハンドル… 1	⑫ワッシャー(小)…2	⑯ 網 … 1
			⑬ワッシャー(大)…5	⑰ 中子 … 1
				⑱ スパナ … 1

1 取っ手の組付け

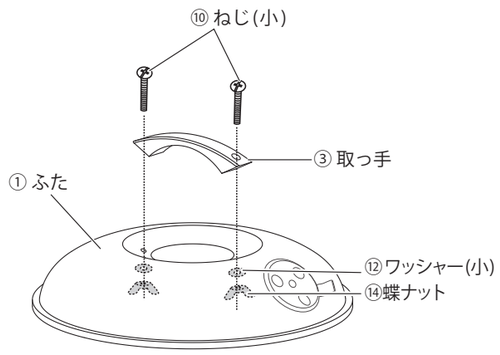

③取っ手 に ⑩ねじ(小) を差し込み、
①ふた ⑫ワッシャー(小) ⑭蝶ナット の順に
通してしっかりと締め付けてください。

2 脚の組付け

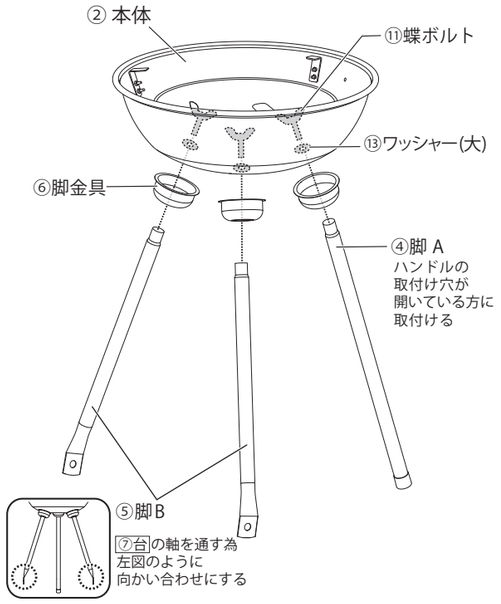

②本体 の内側から ⑪蝶ボルト ⑬ワッシャー(大) を
差し込み、⑥脚金具 ④脚 A ⑤脚 B の順で 仮締め
をしてください。

3 台・タイヤの組付け

❶

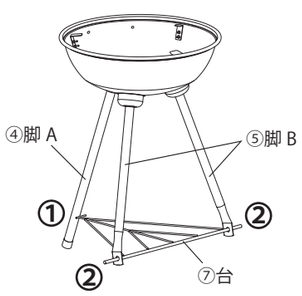

❷

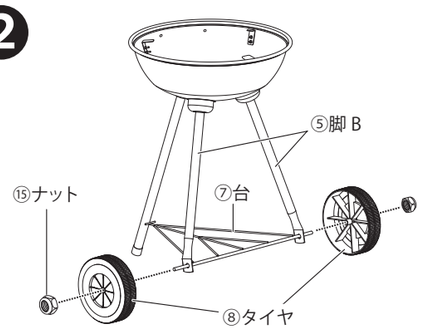

❶ ⑦台 の先端部分を ④脚 A の穴に差込んでから
⑦台 の軸部分を ⑤脚 B に通します。

❷ ⑤脚 B に通した軸部分に、⑧タイヤ ⑮ナット を
通し、⑱スパナ でしっかりと締め付けてください。
2 で仮止めした ⑪蝶ボルト を **本締め** して
ください。

4 ハンドルの取付け

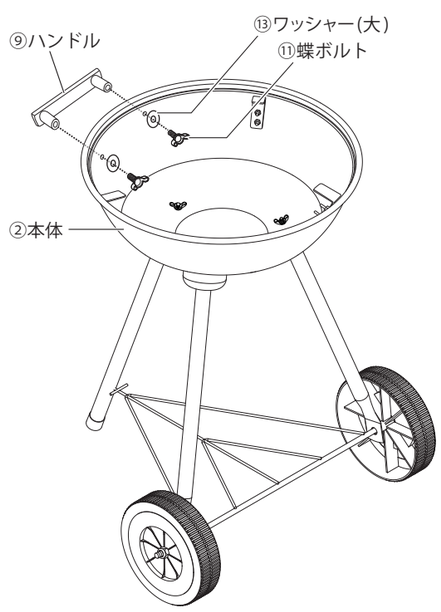

②本体 に ⑨ハンドル を ⑬ワッシャー(大) ⑪蝶ボルト
でしっかりと取付けてください。

中子・網の設置

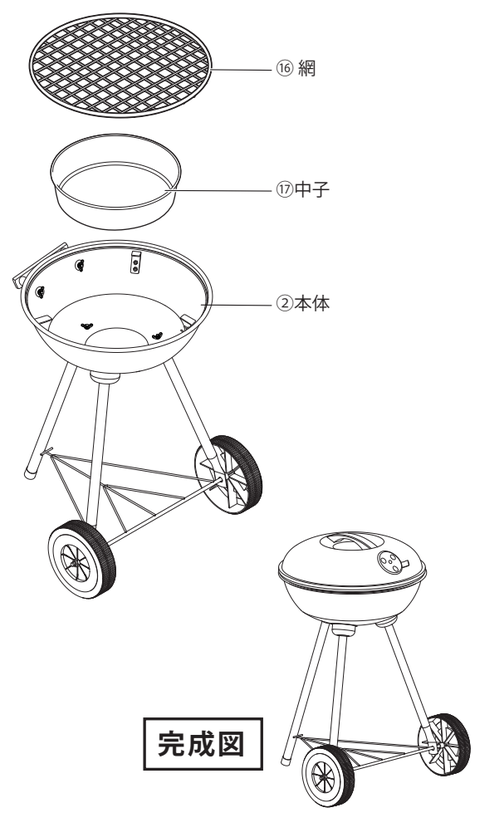

②本体 の中に ⑯ 網 ⑰中子 を図のように設置
して完成です。

使用上の注意事項 安全のために必ずお守りください。

⚠ 警 告 この警告を無視して誤った取扱いをした場合、人が死亡または重傷を負う危険が想定される内容を示しています。

⚠ ガソリン、灯油等は使用しないでください。 ⚠ 屋内では使用しないでください。

⚠ 注 意 この表示を無視して誤った取扱いをした場合、使用者が傷害を負う危険が想定される、又は物的損害のみの発生が想定される内容を示しています。

⚠ 屋外でも場所によっては使用が禁止されている所がありますので、確認のうえご使用ください。
⚠ 本製品を取扱う際は手を切らないように必ず綿の軍手等を着用してください。
⚠ ビニールやゴム、化繊等の手袋は使用しないでください。
⚠ 使用中コンロの周囲に可燃物を置かないでください。
⚠ 使用中はコンロの火から目を離さないでください。
⚠ 使用中はお子様やペットが近づかないよう注意してください。
⚠ 使用中は本体や脚に触ったり移動はしないでください。
⚠ 使用中および使用直後は製品が熱くなっていますので手などふれないでください。
⚠ レジャーシート等のビニール製の敷物の上で使用しないでください。
⚠ スモークをする際は本体・ふたが熱くなりますので注意してください。
⚠ 水平ではない場所、凸凹のある地面では使用はしないでください。
⚠ 風の強い時は使用しないでください。
⚠ 網の上に鉄板を重ねて使用しないでください。
⚠ 燃料に薪等の木材は使用しないでください。
⚠ 燃焼中の燃料に水をかけないでください。水蒸気があがり危険です。
⚠ 使用後は完全に火が消えていることを確認し、本体が十分に冷めてから片付けてください。
⚠ タイヤを固定している蝶ナットが緩んだ場合は締め直してください。
⚠ タイヤに無理な力をかけないでください。

■ 製品仕様 ■

寸法：(約) 幅41×奥行き43×高さ62cm
(脚、取っ手含む)
材質(仕上げ) 本 体 / スチール(焼付塗装)
網 / スチール(めっき)

ダンボール
緩衝材袋

OVC-34C
4 971715 366933
MADE IN CHINA

製品改良のため、仕様・外観は予告なしに変更することがありますので、ご了承ください。

お願い
製品に不都合な点がありましたら、お手数でも弊社フリーダイヤルまでご連絡ください。
早速お取り替え等の対応をさせていただきます。

●ご不明な点がございましたら下記フリーダイヤル、グリーンライフ「お客様サービス係」までお問い合わせください。

フリーダイヤル 受付窓口 0120-717152
受付時間▶9:00~17:00(土・日・祭日・夜間は留守番電話になります。)

株式会社 グリーンライフ
本 社 新潟県三条市南四日町3-7-58
〒955-0852 TEL(0256)36-4001(代)
FAX(0256)36-4050
E-mail:niigata@greenlife-web.co.jp
URL:http://www.greenlife-web.co.jp