GREEN LIFE

〈取扱説明書〉 オイルヒーターガード OHG-72

このたびは、当社製品をお買い上げいただき、誠にありがとうございました。
正しくお使いいただくためにこの取扱説明書をよくお読みになり内容を理解された上でご使用くださいますようお願いいたします。

部品内容をご確認のうえ、正しく設置してください。なお、お読みになった後も取扱説明書は、大切に保管してください。

部品内容

●組立ての際は、⊕ドライバーをご用意ください。　●組立ての際は、必ず手袋を着用してください。

①サイドパネル・・・・2	②リアパネル・・・・1	③固定金具Ｂ・・・・2	④固定金具Ｃ・・・・2	⑤固定金具Ａ・・・・2	⑥上パネル・・・・1	⑦フロントパネル・・・・1	⑧取付ねじ・・・・4	⑨平座金・・・・8
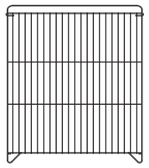	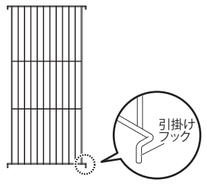			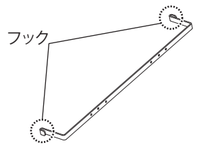	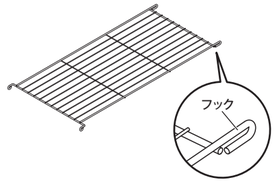	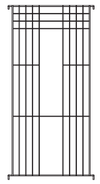	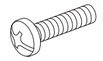	
							⑩蝶ナット・・・・4	⑪化粧ねじ・・・・6

1 サイドパネルとリアパネルの組付け

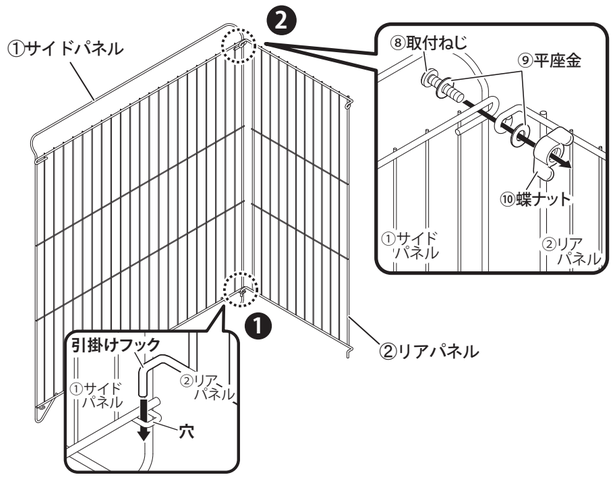

❶ ①サイドパネル 下部の**穴**に、②リアパネル 下部にある**引掛けフック**を差し込んでください。

❷ ①サイドパネル と ②リアパネル の上部にある輪を合わせて ⑧取付ねじ 、⑨平座金、⑩蝶ナット で固定してください。　反対側も同様に組付けてください。

2 固定金具の組付け

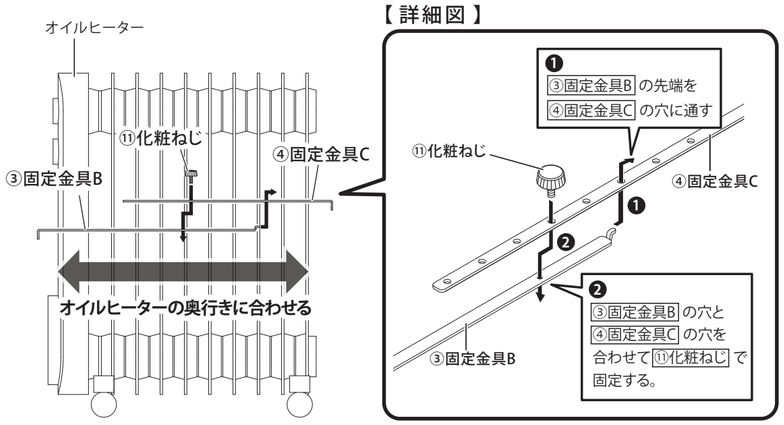

1

❶ 設置するオイルヒーターの奥行きに合わせながら、③固定金具B の先端を ④固定金具C の穴に通します。

❷ ④固定金具C の穴を ③固定金具B の穴と合わせながら ⑪化粧ねじ で固定します。

残っている ③固定金具B 、④固定金具C も同様に組付けます。

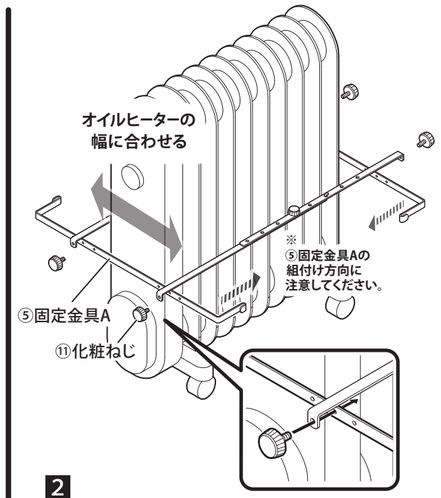

2

設置するオイルヒーターの幅に合わせながら、**1**で組付けた固定金具の両端を ⑤固定金具A に ⑪化粧ねじ で固定します。

反対側も同様に組付けてください。

3 オイルヒーターのセット

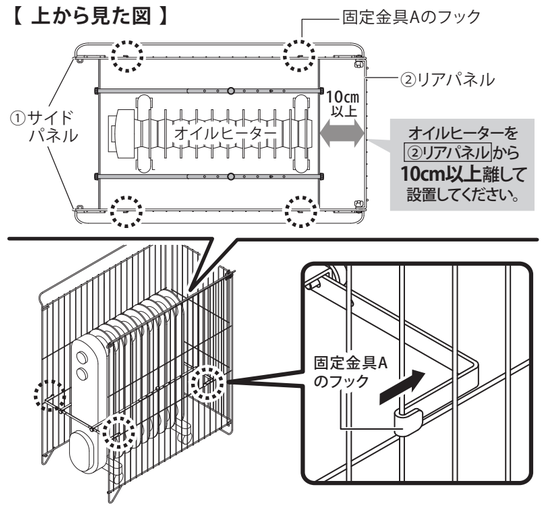

⑤固定金具A の両端のフックを ①サイドパネル にひっかけて固定してください。その際、オイルヒーターを ②リアパネル から**10cm以上離して**設置してください。

※小さいタイプのオイルヒーターを使用する場合は、できるだけガード内の中央になるよう設置してください。

4 上パネル、フロントパネルの組付け

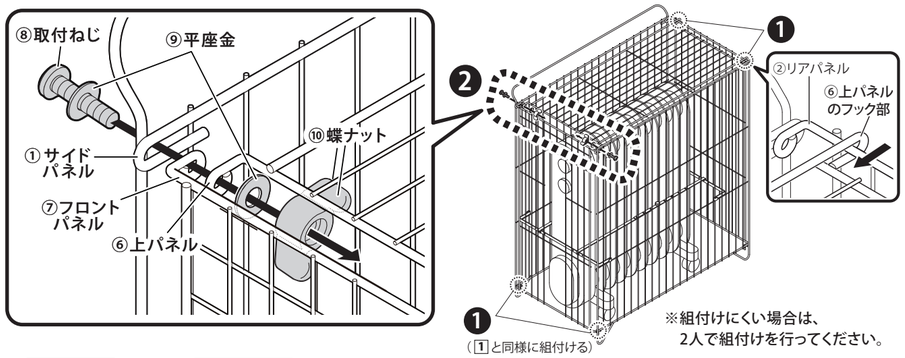

※組付けにくい場合は、2人で組付けを行ってください。

❶ ⑥上パネル のフックを ②リアパネル にひっかけます。
⑥上パネル を押さえたまま、1 と同様に ①サイドパネル 下部の穴に ⑦フロントパネル 下部にある引掛けフックを差し込んでください。

❷ ①サイドパネル と ⑦フロントパネル ⑥上パネル の上部にある輪を合わせて ⑧取付ねじ 、⑨平座金、⑩蝶ナット で固定してください。

完成図

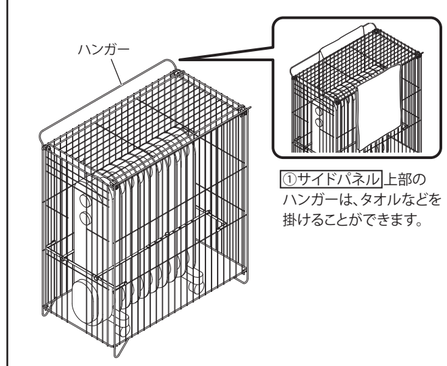

①サイドパネル 上部のハンガーは、タオルなどを掛けることができます。

⑥上パネル がしっかりと固定されていることを確認して、完成です。

※ ⑥上パネル が動く場合、②リアパネル、⑦フロントパネル を引っ張りながら ⑩蝶ナット を締め直してください。

使用上の注意事項 安全のために必ずお守りください。

⚠ 警 告　この表示を無視して誤った取扱いをした場合、使用者が傷害を負う危険が想定される、又は物的損害のみの発生が想定される内容を示しています。

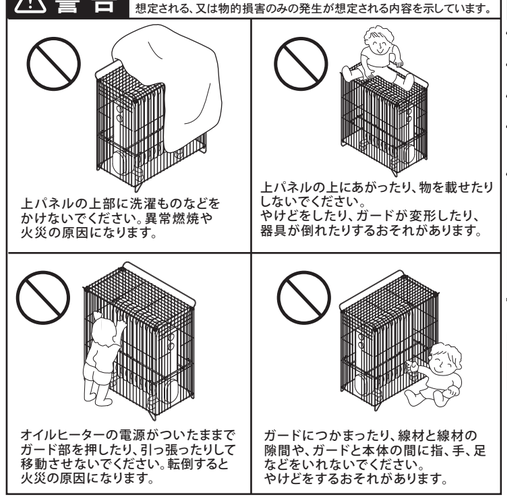

上パネルの上部に洗濯ものなどをかけないでください。異常燃焼や火災の原因になります。

上パネルの上にあがったり、物を載せたりしないでください。やけどをしたり、ガードが変形したり、器具が倒れたりするおそれがあります。

オイルヒーターの電源がついたままでガード部を押したり、引っ張ったりして移動させないでください。転倒すると火災の原因になります。

ガードにつかまったり、線材と線材の隙間や、ガードと本体の間に指、手、足などをいれないでください。やけどをするおそれがあります。

⚠ 注 意　この表示を無視して誤った取扱いをした場合、使用者が傷害を負う危険が想定される、又は物的損害のみの発生が想定される内容を示しています。

⚠本製品をご使用の際は、オイルヒーター本体の注意事項も合わせてお読みになってください。
⚠本製品はオイルヒーター専用です。オイルヒーター以外には使用しないでください。
⚠小さいタイプのオイルヒ ーターを使用する場合は、できるだけガード内の中央になるよう設置してください。
⚠オイルヒーターの設置位置によってはオイルヒーターガードの一部が高温になる場合があります。その場合はオイルヒーターの設置位置を変更してください。
⚠お子様が予期しない行動をとり、けがや事故の原因となることがありますので、お子様の行動に十分注意を払い、かつ目の届く場所で使用してください。

本体外寸法	(約)W44×D72×H81.5cm
取付可能寸法(最大)	オイルヒーター(本体部)(約)W20×D57×H68cmまで ※高さは脚部含む
材　質	スチール
仕　上　げ	焼付塗装

製品改良のため、仕様・外観は予告なしに変更することがありますので、ご了承ください。

お願い
製品に不都合な点がありましたら、お手数でも弊社フリーダイヤルまでご連絡ください。早速お取り替え等の対応をさせていただきます。

●ご不明な点がございましたら下記フリーダイヤル、グリーンライフ「お客様サービス係」までお問い合わせください。
フリーダイヤル 受付窓口 0120-717152
受付時間▶9:00~17:00（土・日・祝日・夜間は留守番電話になります。）

株式会社 グリーンライフ
本 社　新潟県三条市南四日町3-7-58
〒955-0852　TEL.(0256)36-4001(代)
FAX(0256)36-4050
E-mail：niigata@greenlife-web.co.jp
URL:http://www.greenlife-web.co.jp